PROTÉGEZ VOTRE SYSTÈME DE TRANSMISSIONS

ComInTec®
Technology for Safety

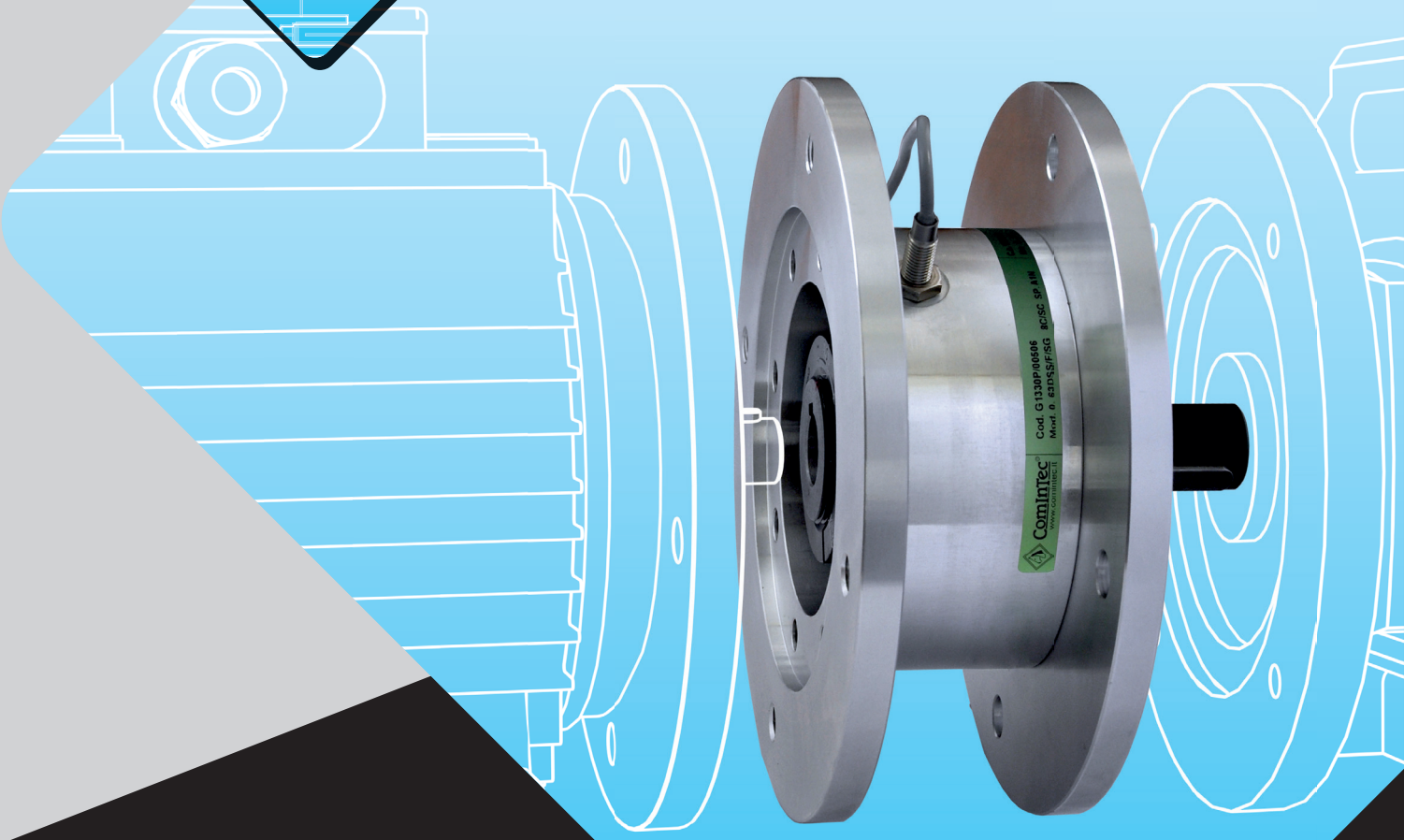

- Protection contre les surcharges
- Assemblage et montage faciles
- Sans entretien
- Etanches à l'eau IP67
- Haute résistance à la corrosion
- Possibilité de version ATEX
- Réglage de précision
- Traitement spécial pour applications alimentaire/pharmaceutique

LIMITEURS DE COUPLE POUR RÉDUCTEURS

Jusqu'à 1200 Nm

.../PR-V

DSS/F/SG/PR-V - modèle à billes sans jeu pour réducteurs (en entrée):

- Solution à billes, sans jeu en torsion, ne nécessitant pas d'entretien
- Découplage instantané entre partie menée et motrice au dépassement du couple pré-réglé
- Disponible avec re-indexage simple à 360°
- Solution complète de brides d'assemblage en ACIER galvanisé pour moteurs IEC et NEMA
- Degré de protection contre les agents extérieur équivalent à IP67
- Capteur inductif intégré pour surveillance de la surcharge
- Couple maximum 720 Nm ; alésage/arbre max. ø48 mm
- Disponible pré-étalonné et prêt à l'usage
- Possibilité de traitements de surface anticorrosion pour exigences particulières

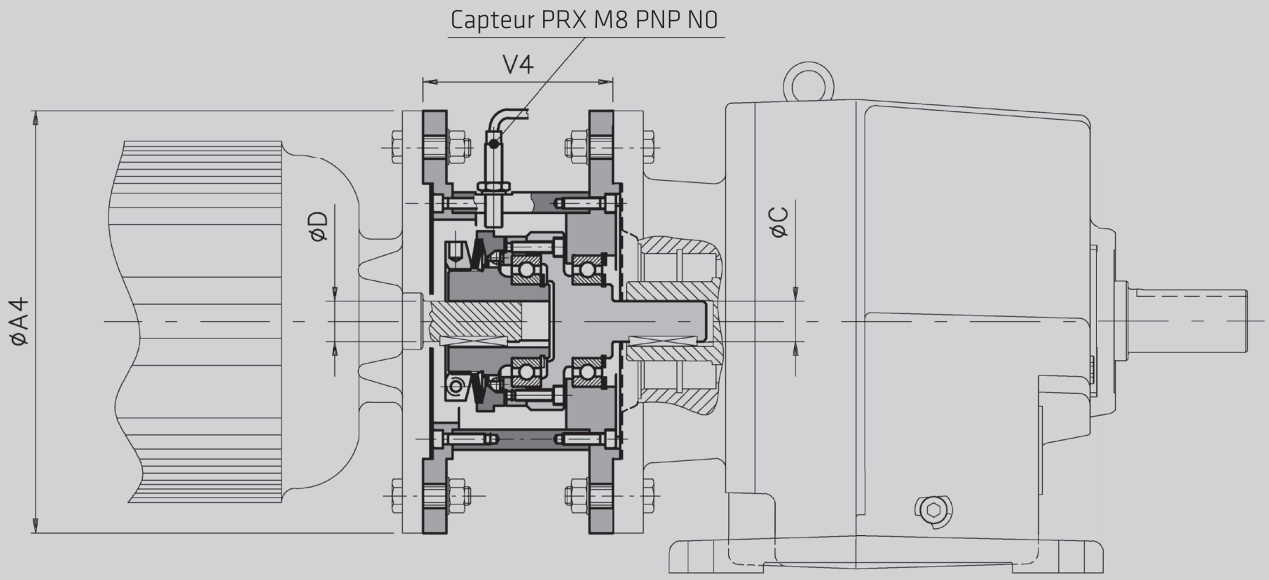

Taille DSS/F/SG/PR-V	Couple [Nm]	IEC Moteur Bride B5					Δ NEMA Moteur Bride C					Vitesse Max [Rpm]
		Moteur	DH7/Ch7	A4	V4	Poids [Kg]	Moteur	DH7/Ch7	A4	V4	Poids [Kg]	
00.47	3-23	63a	11	140	52.5	3.5						4000
		71a	14	160	54.5	4.2						
0.63	5-50	80a	19	200	78	8	56C	5/8"	6.7"	3.07"	7	4000
							143TC	7/8"	6.7"	3.07"	7	
1.80	9-100	90s	24	200	90	9						3000
2.96	20-200	100La	28	250	110	17	184TC	1-1/8"	8.9"	4.41"	17	2500
		112M										
3.116	35-415	Δ 132M	38	300	110	24	215TC	1-3/8"	8.9"	4.65"	19	2000
							256TC	1-5/8"	8.9"	5.28"	20	
4.138	75-720	Δ 160L	42	350	126	33.5						1850
		Δ 180L	48			36						

Δ Sur demande

PRX - capteur inductif de proximité

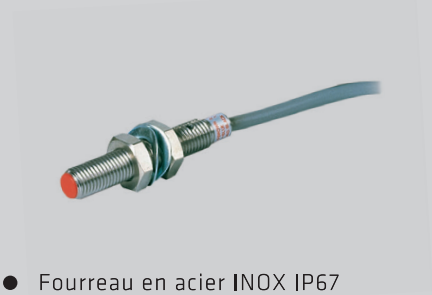

- Fourreau en acier INOX IP67
- Contact électrique 7 ÷ 30 VCC et fréquence de travail 4KHz
- Température d'exercice -20°C à +70°C.
- Type de sortie : NPN (N.O. - N.F.) ; PNP (N.O. - N.F.)
- Longueur câble : 2 mètres (3x0,2)

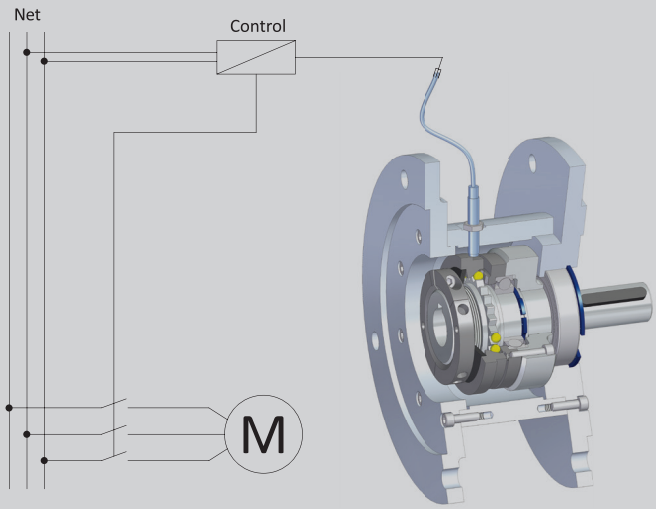

LIMITEURS DE COUPLE A ENGRENAGE COMINTEC PR-V PROTÉGEZ VOS COMPOSANTS DE SYSTÈMES LES PLUS COÛTEUX CONTRE LES SURCHARGES. INSTALLÉ ENTRE LE MOTEUR ET LA BOÎTE D'ENGRENAGES, IL DÉSOLIDARISE LES COMPOSANTS AVANT QU'ILS S'ABÎMENT

Applications

- Industrie alimentaire
- Traitement des eaux usées
- Machines d'emballage
- Déchiqueteurs/Recyclage

Exécution

- Détente à billes
- Boîtier: acier galvanisé standard
- Limiteur de couple: acier
- Capteur intégré: capteur inductif de proximité

Principe de fonctionnement

- Directement appliqué sur le moteur et la boîte d'engrenages
- Indiqué pour moteurs et boîtes d'engrenages à bride
- Ne nécessite pas de travaux de conception
- Découplage immédiat

Technique

- Unités préréglées aux valeurs de couple requises
- Le réglage du couple est ajustable et facile à modifier
- Réinitialisation automatique après rotation de 360°
- IP67 nominal

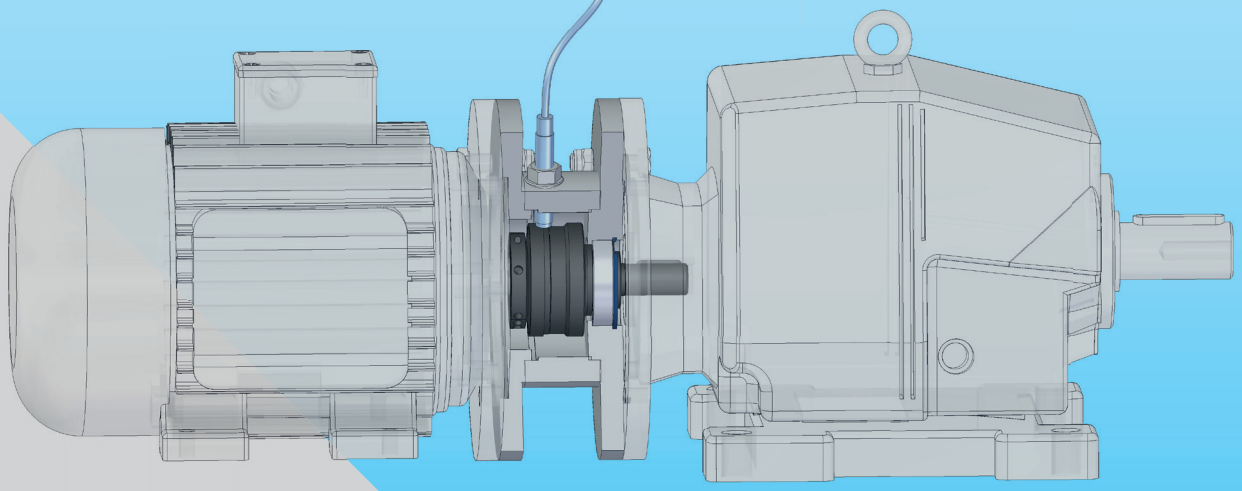

	Modèle ComInTec PR-V	Détente à bille couple élevé	Type friction	Détection électrique
Débrayage	+ Instantané	+ Instantané	− Glissement	− Retardé
Installation	+ Interface simple au moteur et boîte d'engrenages	+ En sortie de réducteurs	+ Interface simple	− Intégré aux circuits électroniques
Dimensions	+ Design compact	− Taille supérieure due au couple élevé	+ Design compact	+ Dimensions compactes
Entretien	+ Rien	+ Rien	− Remplacer les composants usés	− Contrôles fréquents de calibration
Prix	€€€	€€€€€	€€	€

+ Valeur technique — **− Valeur technique**

Détente à bille couple élevé | Type friction

Modèle ComInTec PR-V — Détection électriques

LE MODÈLE COMINTEC PR-V OFFRE UN DESIGN ET UNE INSTALLATION SIMPLE ET LA MÊME PROTECTION QUE LES DISPOSITIFS À DÉTENTE À BILLES À MEILLEUR PRIX.

DF/TAC/PR-V - modèle à friction pour réducteurs (en entrée):

- Solution à friction, compacte et économique
- Glissement de la partie motrice lors du dépassement du couple pré-réglé sans couper la transmission
- Bagues de glissement sans amiante
- Disponible avec bagues de glissement à performances spécifiques en fonction de l'application
- Solution avec brides d'assemblage en aluminium pour moteurs IEC
- Possibilité de capteur inductif intégré pour détection de la surcharge
- Couple maximum 1200 Nm ; alésage/arbre max. ø55 mm
- Disponible avec couple de déclenchement pré-réglé et prêt à l'usage
- Possibilité de traitements de surface anticorrosion pour exigences particulières

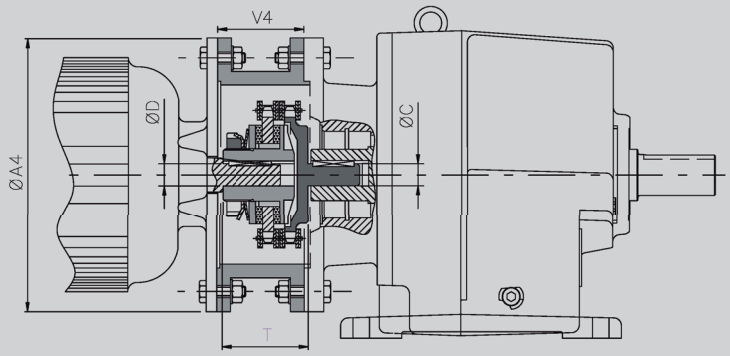

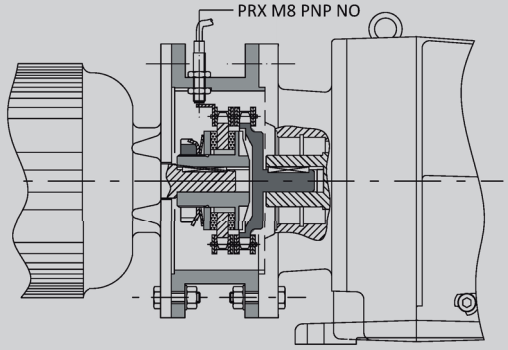

Taille DF/TAC/PR-V	Couple [Nm]	IEC Moteur Bride B5					Max Vitesse [Rpm]
		Moteur	DH7/Ch7	A4	V4	Poids [Kg]	
00.38	1-34	63a	11	140	43	1.1	5000
		71a	14	160	43	1.2	
0.50	2-100	80a	19	200	45.5	2	3800
		90s	24	200	45.5	2.7	
1.70	6-210	90s	24	250	66	4.8	2800
2.90	13-450	100La	28	300	83.5	9	2200
		112M					
3.115	65-950	Δ 160L	42	350	121	16	1800
		Δ 180L	48			16.2	
4.140	180-1200	Δ 200L	55	400	122	27	1500

Δ Sur demande

Modèle **DF/TAC/PR-V** avec entretoise pour montage entre moteur et réduction, avec trappe d'inspection et capteur **PRX**.

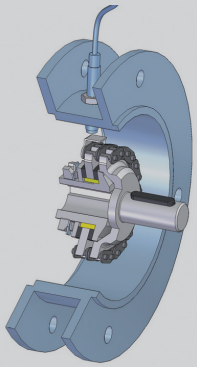

ComInTec S.r.l.
Via Dell'artigiano, 9
40055 Villanova di Castenaso (BO) - Italy
Tel. +39 051 780216 – Fax +39 051 782256
info@comintec.it – **www.comintec.com**

MADE IN ITALY